alkitronic® X E-SERIES

EB-S

Akkubetriebener Drehmomentschrauber

reddot winner 2023

iF DESIGN AWARD 2023

Der neue EB - Extreme Flexibilität

Anwendungen

- ***alkitronic® EB:*** Akkubetriebener Drehmomentschrauber von 110 Nm bis 6.000 Nm / 90 ft.lbs bis 4.425 ft.lbs.
- **Extrem mobil und jederzeit einsatzbereit**:
  Innovatives Produktdesign für komfortables Arbeiten - unabhängig von Fremdenergie.

Vorteile

- **Verwendung hochwertiger Materialien:** Robustes Profilgehäuse aus Aluminium für eine kompakte und sichere Lagerung von Elektromotor und Vorschaltgetriebe. Sehr gute Wärmeableitung über große Oberflächen und Luftstrom-Kühlsystem.
- **Maximale Flexibilität:** durch die anwendungsspezifischen, modularen Softwarepakete z. B.:
  - Verschrauben nach dem Drehmoment-/Drehwinkelverfahren,
  - für besondere Anwendungsfälle nachträglich aufrüstbar.
  - *alkitronic® Smart Service* - Dokumentation der Schraubfälle.
- **Ergonomisches Design:** Extrem griffiges Gehäuse - für Ihre Sicherheit und einen sicheren Schraubvorgang.
- **OLED-Display:** Blendfrei und kontrastreich - für perfektes Ablesen bei unterschiedlichsten Witterungsbedingungen.
- **Qualitativ hochwertige Verschraubungen:** Der bürstenlose Synchronmotor mit exzellentem Wirkungsgrad und die smarte prozessorgesteuerte Abschaltautomatik sorgen für signifikant gesteigerte Produktivität und **niedrige** Betriebskosten.
- **Niedrige Schallemission, keine Lärmschutzvorkehrungen notwendig.**
- **Einzigartige 1-Finger-Bedienung:** Unschlagbare Effizienz durch schnellen, einfachen Wechsel der Drehrichtung.
- **Wiederholabschaltgenauigkeit ± 3%** bei gleichem Schraubfall.

alkitronic® specials

- **Einfache Navigation:** Intuitive Bedienung - reduziert gravierend Bedienungsfehler und Fehleinstellungen.
- **Gesundheit und Sicherheit an erster Stelle:**
  Durch eine neue von ***alkitronic®*** patentierte Technologie werden die Reaktionsmomente entkoppelt. Dies führt zu einer enormen Reduzierung der Reaktionskräfte auf das Handgelenk auf 1 Nm und trägt somit aktiv zum Arbeits- und Gesundheitsschutz der Anwender bei.
- **Herausragendes Batteriekonzept:**
  Leistungsstarker und langlebiger Akku für präzise, konstante Verschraubungsqualität – weltweiter Versand.

Schraubprogramme

Das Softwarepaket 1 ist in der Grundausstattung vorinstalliert. Für benutzerspezifische Schraubfälle können weitere modulare Softwarepakete erworben werden:

Softwarepaket 1:	Verschrauben nach dem **Drehmomentverfahren (Standard)**
Softwarepaket 2:	Verschrauben nach dem **Drehmoment-/Drehwinkelverfahren**
Softwarepaket 2 Premium:	Verschrauben nach dem Drehmoment-/Drehwinkelverfahren mit einstellbarer Min.-/Max.- Drehmomentbegrenzung
Softwarepaket 3:	Verschrauben mit **Vorgabe von Umdrehungen** und **Drehmomentbegrenzung**
Softwarepaket 5:	Bluetooth-Übertragung via *alkitronic® APP*. **Dokumentation der Schraubfälle** (Soll-Ist-Status-Aufzeichnung für jeden getätigten Schraubfall)

Spezifikationen
Alle ***alkitronic® EB*** Schrauber mit CE-Zertifizierung.
Achtung! Damit der Li-Ionen Akku nach Sondervorschrift 188 versendet bzw. transportiert werden kann, ist dieser auf 4 Ah (72 Wh) voreingestellt.

Bedienpanel

alkitronic® EB-S akkubetriebener Drehmomentschrauber

Technische Daten

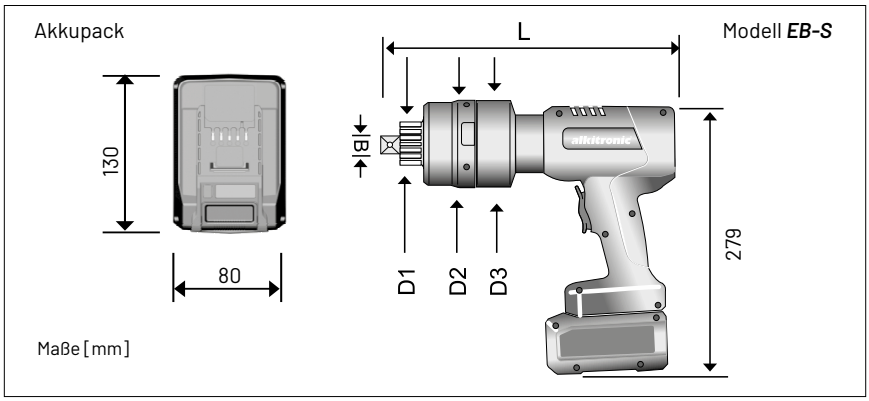

Modelle *EB-S*

Typ			EB-S 80	EB-S 150	EB-S 180	EB-S 250	EB-S 350	EB-S 480	EB-S 600
Drehmomentbereich (ca.) *		Nm	110-850	150-1400	250-1800	350-2500	480-3500	650-4800	800-6000
		ft.lbs	90-625	110-1035	190-1330	260-1845	360-2580	480-3540	590-4425
Abtriebsvierkant	B		3/4 "	3/4 "	1 "	1 "	1 "	1 1/2 "	1 1/2 "
Durchmesser (ca.)	D_1	mm	41	41	54	54	54	72	72
Durchmesser (ca.)	D_2	mm	88	88	88	88	88	98	109
Durchmesser (ca.)	D_3	mm	88	88	88	88	88	88	88
Länge (ca.)	L	mm	330	330	375	382	382	400	407
Gewicht ohne DMA, Akku (ca.)		kg	5,3	5,3	6,7	7,3	7,3	9,3	10,5

*) Beim Lösen einer Verschraubung kann ein bis zu 50% höheres Drehmoment (Lösemoment) benötigt werden. Gerne beraten wir Sie bei der Auswahl.

Lieferumfang im Maschinenkoffer

OLED- Displayansichten

Softwarepaket 1 (Modus 1) und Softwarepaket 2 (Modus 2)

Modus 1 / M1 (Standard)

Verschrauben über Drehmoment. Anzeige IST Drehmoment. Automatische Entspannung nach voreingestellten Winkelgraden.

Modus 2 / M2 (Option)

Drehmoment-/Drehwinkelverfahren für Qualitätsverschraubungen. Beispielanzeige von Vordrehmoment, Drehwinkel und Entspannwinkel.

Beim Verschraubungsverlauf wird der aktuelle Drehmomentwert im Display angezeigt. Das Erreichen des jeweils eingestellten Wertes wird mit einem „**OK**" dargestellt. Sollte der gewählte Wert nicht erreicht werden können, wird der Schraubfall mit „**nOK**" bewertet.

Schema Schraubprogramme Modus 1 und Modus 2

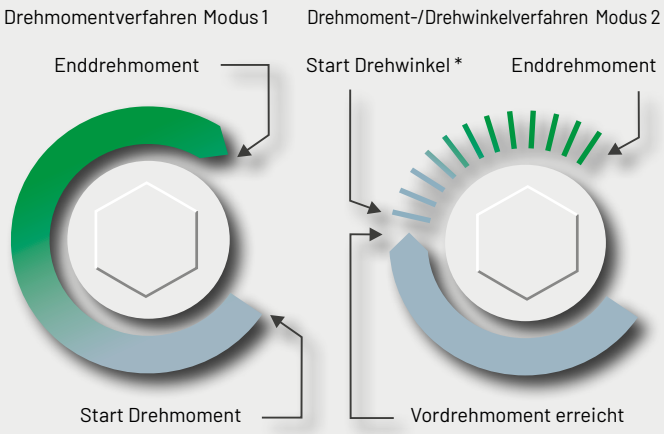

* **Information zur Drehwinkeleinstellung**
- Der Drehwinkel ist konstruktionsseitig für die Schraubverbindung vorgegeben.
- Der Drehwinkel kann individuell und einfach mit dem ***alkitronic® HSD*** ermittelt werden. Gerne erhalten Sie detaillierte Produktinformationen.

©alki TECHNIK GmbH/EB/1/26-05-23/4p/pr/ Techn. Änderungen vorbehalten

alkitronic®
HOME OF TORQUE POWER

IHR PLUS FÜR MEHR LEISTUNG

Höhere Qualität
Erstklassige Produktion
Einsatz hochwertiger Materialien
Lange Produktlebensdauer
Seit 1984 Erfahrung in der Schraubtechnik
Made in Germany – weltweite Patente

Höhere Präzision
Exakte, kundenspezifische Drehmomente
Hohe Wiederholgenauigkeit
Zuverlässigkeit bei Dauerbelastung
Schraubfall Dokumentation
Abschaltautomatik

Höhere Produktivität
Schnelles Verschrauben ohne Nacharbeiten
Kein umweltbedingter Ausfall (IP 54, ATEX)
Hohe Arbeitssicherheit
Einfache Bedienung – kurze Einarbeitung
Wartungsarm und kosteneffizient

Besserer Service
Technische Beratung vor Ort
Schulungs- und Trainingsangebote
Werkskalibrierung und -zertifizierung
Lifecycle Betreuung
Ersatzteil- und Reparaturservice

alki TECHNIK GmbH
Entwicklung, Produktion und Vertrieb von Schraubsystemen

Unterlettenweg 4 – 85051 Ingolstadt/Germany – fon +49 841 97499-0 – fax +49 841 97499-90
info@alkitronic.com – www.alkitronic.com

AUSZUG AUS UNSEREM PRODUKTPROGRAMM

alkitronic® XE-SERIES
THE ELECTRICS

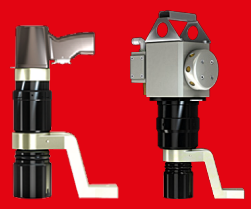

alkitronic® XP-SERIES
THE PNEUMATICS

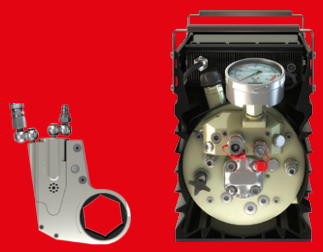

alkitronic® XH-SERIES
THE HYDRAULICS

alkitronic® XM-SERIES
THE MANUALS